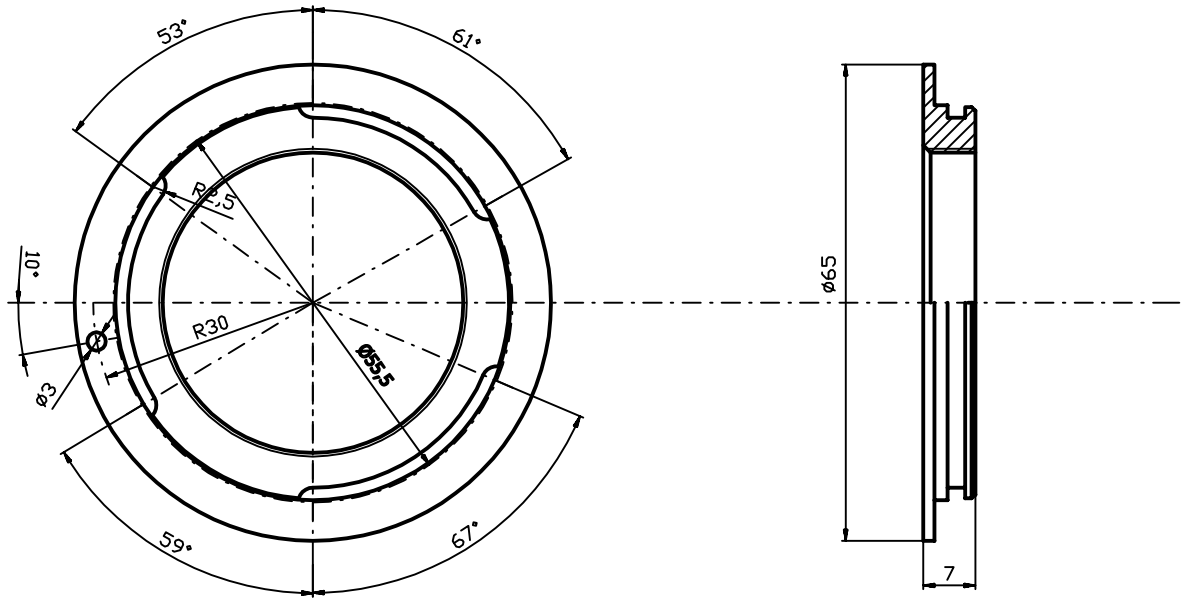

Obvod kroužku narádlovat

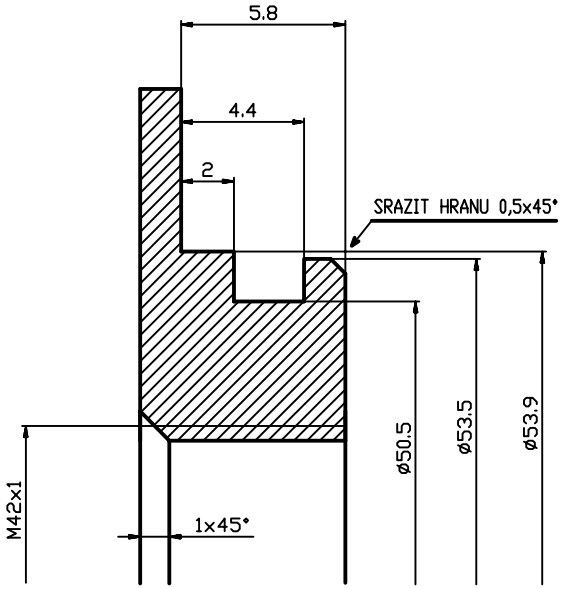

INDEX	ZMĚNA	DATUM	PODPIS		
ZN.MAT. R_MATERIAL			T.OR TRIDA	HMOTNOST kg R_HMOTNOST	MĚŘ. R_MERITKO
ROZM.-POLOT. R_ROZMERPOLOTOVAR					
POM. ZAŘ.				ČSN	TŘ.Č.
VYPR. R_VYPRACOVAL		NORM.REF.		POZN.	Č. KUSOVNÍKU
PŘEZK.				R_POZNAMKA	
TECHNOL.		SCHVÁLIL Ošlejšek	R DATUM	STARÝ V.	Č.V.
NÁZEV R_NAZEVSTROJE					
EOS/M42				Listů	List